ZÁMOČNICKYCH PRVKOV

SO 01.3 REKONŠTRUKCIA SPOJOVACEJ CHODBY

OZN.	SCHÉMATICKÉ ZNÁZORNENIE	POČET KUSOV	MATERIÁL	ROZMER / POČET	VÁHA	PLOCHA	POPIS
Z c01	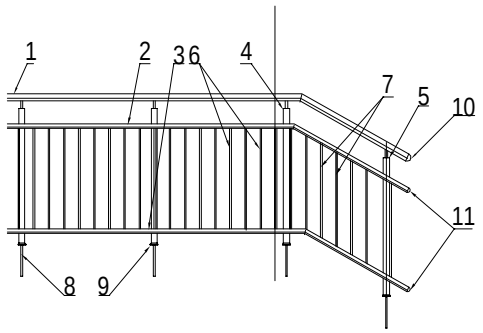	1.NP 1 2.NP 0 3.NP 0 4.NP 0 5.NP 0 6.NP 0 Σ 1	1 - madlo Ø50 2 - profil Ø30 3 - profil Ø30 4 - stĺpik 40 5 - stĺpik 40 6 - priečla 10x10 7 - priečla 10x10 8 - kotva 9 - príruba stĺpika 10 - krytka Ø50 11 - krytka Ø30	dl. 3,23 m - 1 ks dl. 3,23 m - 1 ks dl. 3,23 m - 1 ks dl. 0,98 m - 1 ks dl. 1,03 m - 3 ks dl. 0,67 m - 18 ks dl. 0,63 m - 6 ks dl. 0,21 m - 4 ks 4 ks 2 ks 4 ks	2,64kg 1,55kg 1,55kg 0,634kg 1,99kg 16,04kg 5,346kg 1,96kg	0,508m2 0,305m2 0,305m2 0,123m2 0,78m2 2,47m2 0,495m2	hliníkové zábradlie povrchová úprava: Práškové lakovanie RGB 209,210,209 napr. RAL 7047, 7035
Z c02	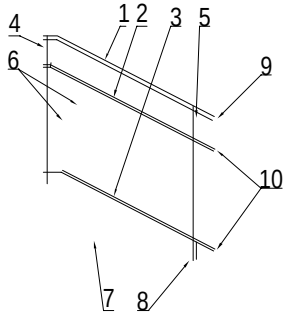	1.NP 1 2.NP 0 3.NP 0 4.NP 0 5.NP 0 6.NP 0 Σ 1	1 - madlo Ø50 2 - profil Ø30 3 - profil Ø30 4 - stĺpik 40 5 - stĺpik 40 6 - priečla 10x10 7 - kotva 8 - príruba stĺpika 9 - krytka Ø50 10 - krytka Ø30	dl. 1,26 m - 1 ks dl. 1,27 m - 1 ks dl. 1,27 m - 1 ks dl. 0,98 m - 1 ks dl. 1,23 m - 2 ks dl. 0,63 m - 9 ks dl. 0,21 m - 3 ks 3 ks 1 ks 2 ks	1,03kg 0,606kg 0,606kg 0,634kg 1,59kg 7,54kg 0,84kg	0,198m2 0,119m2 0,119m2 0,123m2 0,309m2 0,445m2	hliníkové zábradlie povrchová úprava: Práškové lakovanie RGB 209,210,209 napr. RAL 7047, 7035